Mode d'emploi

HOME DELUXE
WIR MACHEN ZUHAUSE

Pavillon solaire LED AZUR



Mode d'emploi original

Conçu en Allemagne

IMPORTANT :

CONSERVER POUR TOUTE RÉFÉRENCE ULTÉRIEURE.

LIRE ATTENTIVEMENT !

Table des matières

1. Généralités 3
1.1. Aperçu des produits 3
1.2. Remarques générales 3
1.3. Garantie 3
2. Informations sur le mode d'emploi 5
2.1. Disponibilité du mode d'emploi 5
2.2. Groupes cibles du mode d'emploi 5
2.3. Informations sur la traduction 5
2.4. Explication des symboles 5
2.5. Généralités sur le mode d'emploi 6
2.6. Utilisation prévue 6
2.7. Consignes générales de sécurité 6
3. Caractéristiques du produit 7
3.1. Données techniques 7
3.2. Description du produit 8
4. Contenu de la livraison 9
5. Montage 11
5.1. Consignes de sécurité 11
5.2. Structure du produit 11
6. Application 21
6.1. Consignes de sécurité 25
6.2. Première mise en service 26
6.3. Exploitation 26
6.4. Élément de commande 26
6.5. Lieu de stockage 27
7. Dépannage 27

8. Maintenance et entretien 27
8.1. Consignes de sécurité 27
9. Démontage 28
9.1. Consignes de sécurité 28
10. Élimination 28

Chère cliente, cher client

Nous te remercions d'avoir choisi un produit de **Home Deluxe GmbH**. Nous te souhaitons beaucoup de plaisir avec ton nouveau pavillon solaire LED AZUR.

Le mode d'emploi t'aide à monter, à mettre en service, à utiliser et à entretenir le produit. Le mode d'emploi et les consignes de sécurité doivent être lus attentivement et intégralement. Respecte ces consignes afin d'éviter tout danger.

1. Généralités

1.1. Aperçu des produits

Modèle : Pavillon solaire LED AZUR| ID d'article : 16949| ID de variante : 31798

Pavillon AZUR paquet 1 de 2| ID d'article : 16950| ID de variante : 31799

Pavillon AZUR paquet 2 de 2| ID d'article : 16951| ID de variante : 31800

Pavillon AZUR - Rideaux| ID d'article : 16952| ID de variante : 31801

1.2. Remarques générales

Pour répondre à nos exigences, nous améliorons constamment la qualité, simplifions le montage, l'utilisation ou adaptons les produits aux souhaits des clients. En raison de ces changements, la version actuelle du mode d'emploi se trouve sur notre site Internet.

Le terme "produit" est utilisé dans le mode d'emploi pour désigner le "Pavillon solaire à LED AZUR".

1.3. Garantie

Les droits légaux de responsabilité pour vices et de garantie s'appliquent à partir de la date d'achat.
Home Deluxe GmbH décline toute responsabilité pour les dommages dus au non-respect du mode d'emploi. Les réclamations résultant d'un montage ou d'une utilisation non conforme sont exclues de la garantie. En cas de défaut du produit, adresse-toi par écrit à notre service clientèle via le formulaire de contact sur notre site Internet, en indiquant le nom du produit, le numéro de série et une photo de la plaque signalétique :

Home Deluxe GmbH
Chemin de retranchement 2
32312 Lübbecke
Allemagne
Tél : +49 (0)5743 6181-0
www.home-deluxe-gmbh.de

Si tu as d'autres questions, notre service clientèle se tient à ta disposition via le formulaire de contact.

2. Informations sur le mode d'emploi

2.1. Disponibilité du mode d'emploi

Le mode d'emploi fait partie intégrante du produit et doit être conservé dans son intégralité et à proximité immédiate du produit.

2.2. Groupes cibles du mode d'emploi

Le mode d'emploi doit être lu et respecté par toute personne impliquée dans l'une des activités ou l'utilisation suivantes :

- Déballage
- Montage / Installation
- Mise en service / fonctionnement
- Maintenance / contrôle / entretien
- Dépannage / réparation
- Élimination

2.3. Informations sur la traduction

Le mode d'emploi original a été rédigé en allemand. Pour toute autre langue disponible, il s'agit d'une traduction de la version française.

2.4. Explication des symboles

Symbole	Explication des symboles
	**AVERTISSEMENT** Ce symbole indique les dangers potentiels pouvant entraîner des blessures mortelles ou graves. Avant d'effectuer l'étape de montage ou d'application correspondante, il faut lire la remarque correspondante.
	**INFO** Ce symbole donne des indications importantes et signale des dommages matériels. Prenez-en connaissance avant d'effectuer l'étape de montage ou d'application correspondante afin de comprendre les problèmes et d'éviter les dommages.
	**Marquage CE** Le symbole déclare la conformité du produit avec les exigences en vigueur que la Communauté européenne nous impose. La déclaration de conformité actuelle est disponible sur demande auprès de Home Deluxe GmbH.
	**Lire le mode d'emploi** Le symbole indique que le mode d'emploi doit être lu attentivement avant le montage/l'installation et/ou l'utilisation de l'appareil.
	**Mise au rebut des piles et des accumulateurs** Les piles et les accumulateurs ne doivent pas être jetés avec les ordures ménagères !
	**Élimination des appareils électriques et électroniques** Les appareils électriques et électroniques ne doivent pas être éliminés avec les déchets ménagers !
	**Courant alternatif** Ce symbole indique que le produit est alimenté en courant alternatif.

Symbole	Explication des symboles
	**Classe de protection I** Ce symbole indique que toutes les parties conductrices du boîtier du matériel électrique doivent être reliées au système de conducteurs de protection de l'installation électrique fixe. Il s'agit d'une mise à la terre de protection. En cas de courant de défaut, un fusible met le circuit électrique hors tension.
IP44	**Indice de protection** 1. **Code d'identification** : Protégé contre les corps étrangers solides d'un diamètre ≥ 1,0 mm 2. **Référence :** protection contre les projections d'eau de tous côtés
	**Ne pas regarder directement la lumière** Le symbole indique qu'il ne faut pas regarder directement la lumière.

2.5. Généralités sur le mode d'emploi

Le mode d'emploi se rapporte au pavillon solaire LED AZUR. Il contient des informations importantes sur le montage, le fonctionnement, l'entretien et le nettoyage. Le mode d'emploi, en particulier les consignes de sécurité, doit être lu attentivement avant la mise en service du produit, conservez-le soigneusement. N'utilise le produit que comme décrit dans ce mode d'emploi afin d'éviter toute blessure ou tout dommage accidentel. Si tu transmets le Pavillon solaire LED AZUR à un tiers, tu dois également lui remettre ce mode d'emploi.

2.6. Utilisation prévue

Le produit est de haute qualité, a une longue durée de vie et est exclusivement destiné ou adapté à un usage privé dans des proportions raisonnables et habituelles. En outre, notre produit n'est **pas** destiné à un usage professionnel.

Le produit est un pavillon pour le jardin/la terrasse et sert en outre de protection contre la pluie et les rayons UV.

N'utilise le produit que comme décrit dans ce mode d'emploi. Toute autre utilisation est considérée comme non conforme et peut entraîner des dommages matériels ou corporels. Le fabricant décline toute responsabilité pour les dommages causés ou subis par une utilisation non conforme ou incorrecte.

2.7. Consignes générales de sécurité

Indications générales sur les dangers



- Une utilisation non conforme peut entraîner des dommages corporels et matériels considérables. C'est pourquoi le montage, l'installation, la mise en service ainsi que le dépannage, les travaux d'entretien et de réparation ne doivent être effectués que par des personnes qualifiées.
- Ne monte le produit **que** si la livraison est complète et sans défaut.
- Ne place le produit que sur une surface sûre, plane et solide.
- Ne modifie pas le produit.
- Contrôlez la fixation à intervalles réguliers. Les pièces détachées doivent être fixées, les pièces défectueuses doivent être remplacées immédiatement.
- Les erreurs d'utilisation, les erreurs de montage ou les dommages causés par le montage sont exclus de la garantie.

- Il n'existe aucun droit à la garantie en cas de dommages dus aux conditions météorologiques, par exemple à la neige ou en cas d'intempéries/de tempête.

Danger pour les enfants



- Éloigne les enfants des matériaux d'emballage. Il y a notamment un risque d'étouffement !
- Assure-toi que les jeunes enfants ne mettent pas de petites pièces dans leur bouche.
- Tenir les enfants éloignés de l'endroit où le produit est assemblé. La livraison contient de petites pièces qui peuvent être avalées ou entraîner de graves blessures.
- Le produit n'est pas un jouet pour enfants, il ne doit pas être laissé entre les mains des enfants. Ne laisse pas les enfants grimper sur ou autour de l'article. Indique clairement les dangers !
- Ne place pas le produit directement ou à proximité immédiate d'une aire de jeu.
- Explique aux enfants comment utiliser correctement le produit et ne les laisse jamais sans surveillance pendant qu'ils jouent.

Risque de blessure
Une manipulation incorrecte du produit peut entraîner des blessures.



- Avant chaque utilisation, vérifie que le produit ne présente pas de dommages visibles.
- Ne monte pas sur le produit, il y a un risque de chute et de basculement.
- N'apporte aucune modification constructive au produit. Toute modification doit faire l'objet d'une autorisation écrite du fabricant et être effectuée conformément aux instructions.
- Si le produit est endommagé, il ne doit plus être utilisé. Les pièces endommagées doivent être réparées ou remplacées par des pièces de rechange d'origine.
- Veille à ce que le produit soit installé solidement et durablement afin d'éviter les blessures.

Risque d'endommagement



- Une manipulation inappropriée du produit peut entraîner des dommages.
- Si tu ouvres l'emballage sans précaution avec un couteau ou un autre objet pointu, le produit peut être endommagé. Fais très attention en l'ouvrant.

Risque d'explosion



- Ne pas conserver de substances facilement inflammables, combustibles ou explosives à l'intérieur du produit.

3. Caractéristiques du produit

3.1. Données techniques

Pavillon solaire LED AZUR	
Dimensions (L x l x H)	270 x 270 x 300 cm
Couleur du cadre	Pantone 426C
Cadre de soutien et de pivotement	1,2 mm
Autres pièces	1,0 mm

Epaisseur des poteaux	5,5 cm
Poids brut	84 kg

Plan de montage

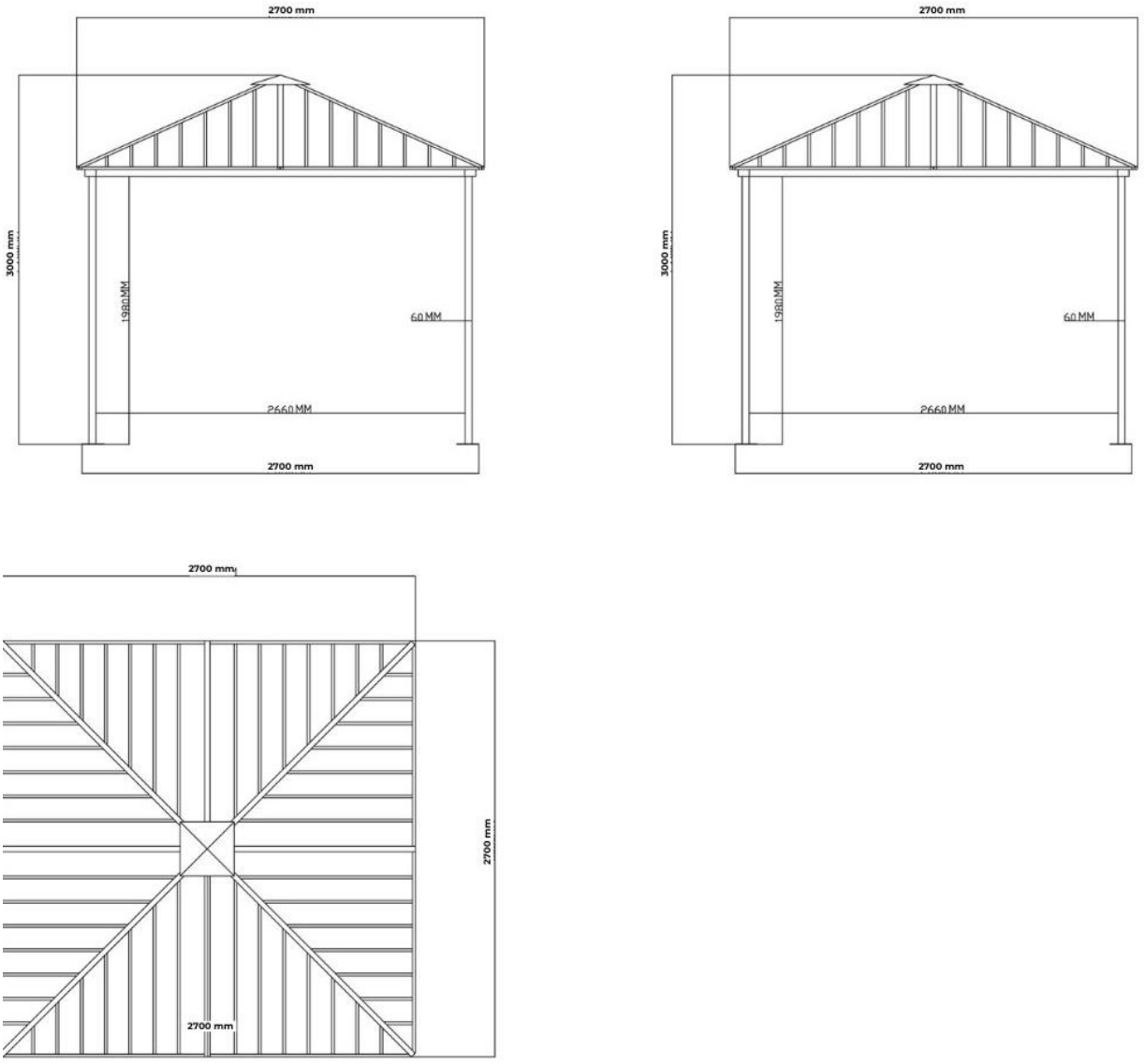

3.2. Description du produit

Le pavillon solaire LED AZUR transforme ton espace extérieur en un lieu accueillant pour des fêtes estivales spontanées ou des moments romantiques en hiver.

Avec son design exclusif et sa finition de haute qualité, ce pavillon crée une atmosphère de rêve. Le toit métallique du pavillon offre une protection fiable contre le soleil, la pluie et les insectes gênants, tandis que les panneaux latéraux résistants en polyester offrent une protection flexible et une intimité. La structure en acier revêtue par poudre assure la stabilité et la résistance aux intempéries. Le pavillon AZUR est livré avec de nombreux extras, dont huit barres lumineuses LED intégrées dans le toit, qui offrent un éclairage d'ambiance. Les rideaux moustiquaires te permettent de fermer rapidement les côtés, tandis que la pointe décalée du toit assure une circulation optimale de l'air. Grâce à sa résistance aux UV et à ses panneaux de toit étanches, le pavillon est prêt à affronter toutes les conditions météorologiques. Profite des avantages

du pavillon solaire LED AZUR, dont l'éclairage LED à haute efficacité énergétique avec panneau solaire, la structure revêtue par poudre pour une longue durée de vie, les panneaux latéraux résistants en polyester, les panneaux de toit étanches et les rideaux moustiquaires pour profiter de l'extérieur sans être dérangé.

Vivez des moments inoubliables en plein air et assurez-vous dès maintenant votre oasis de bien-être personnelle !

4. Contenu de la livraison

Lors de la livraison, vérifie que l'emballage ne présente pas de dommages extérieurs. En outre, vérifie immédiatement après le déballage que la livraison est complète et que le produit et tous les composants sont en parfait état. Ne monte le produit que si le contenu de la livraison est complet et non endommagé.

Composants/pièces

No.	Descriptio	Nombre	Illustration
A	Poteau	4	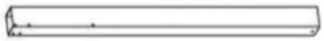
B	Cadre de toit	4	
C	Moulure de cadre de toit	4	
D	Rampe de toit longue	3	
E	Rampe de toit avec batterie	1	
E1	Rampe de toit courte	4	
F1	Moulure de finition	4	
F2	Moulure de finition	4	
I	Barre de liaison	8	
J	Panneau solaire	1	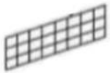
K	Couverture de toit	1	
K1	Support de toit	1	
L	Cadre de toit Angle	8	
M1	Pied	4	
M2	Connecteur de toit	4	
M3	Connecteur de toit	4	
M4	Entretoise	20	

No.	Descriptio	No-mbre	Illustration
N	Panneau de toit pièce d'angle	3	
O	Panneau de toit pièce d'angle	1	
O1	Panneau de toit Partie centrale	4	
O2	Panneau de toit pièce d'angle	4	
Q	Support pour moustiquaire	56	
S	Vis et écrou M6 x 5	16	
T	Vis M6 x 25	4	
U	Vis M6 x 35	1	
V	Vis M6 x 15	112	
W	Cadre de toit Angle	4	
W1	Support de barre de toit	4	
W2	Support d'angle pour baguette de toit	4	
W3	Support de toit	4	
X	Vis M6 x 45	16	
Y	Vis M6 x 15	16	

No.	Descriptio	No-mbre	Illustration
Z3	Moustiquaire	4	

5. Montage

5.1. Consignes de sécurité

Toutes les informations relatives à la sécurité et à la santé doivent être lues.

Il faut au moins 3 à 4 personnes pour monter le produit.

En tant que propriétaire du produit, il est de ta responsabilité de te renseigner sur les bases légales et les conditions en vigueur dans ta région avant d'installer le produit. Il se peut qu'une demande de permis de construire doive être déposée auprès des autorités compétentes. Respecte les consignes concernant la taille, les distances par rapport aux voisins et les limites de la propriété.

Risque de blessure
Une manipulation incorrecte lors du montage peut entraîner des blessures.



- Ton produit est livré dans quelques paquets. Veille à ce que les paquets soient ouverts par le haut. Fais très attention en ouvrant les paquets, car il y a des pièces fragiles et du verre à l'intérieur.
- Assure-toi qu'aucun enfant ne se trouve dans les environs immédiats pendant le montage.
- Ne place le produit que sur une surface sûre, plane et solide.
- Le montage n'est autorisé que sur une surface préparée en conséquence et doit être effectué par un spécialiste.
- Le produit doit être fixé au support par des mesures appropriées (par exemple par des chevilles et des vis, des ancrages pour béton, tous deux non compris dans la livraison).
- Le produit doit être sécurisé de manière adéquate. Il est de ta responsabilité de veiller à ce que ni les personnes ni le matériel ne subissent de dommages.
- Respecte impérativement les dimensions de montage et utilise le matériel de montage fourni.
- Assure-toi que toutes les pièces ne sont pas endommagées et qu'elles sont montées de manière appropriée. Un montage incorrect présente un risque de blessure. Les pièces endommagées peuvent avoir une influence sur la sécurité et le fonctionnement.
- Observe les conditions météorologiques avant d'installer le toit à lamelles. Ne le place pas directement sous le vent. Cela pourrait avoir un effet négatif sur la statique.
- Porte des vêtements de protection lors du montage, par exemple des chaussures de sécurité, des gants de protection, etc.
- Utilise des échelles appropriées pour le montage, si nécessaire. Veille à ce que l'échelle soit suffisamment stable et sûre lorsque tu travailles en hauteur. Respecte également les consignes de sécurité habituelles pour le travail en hauteur !

5.2. Structure du produit

Le produit est livré démonté et peut être monté avec peu d'efforts. Respecte scrupuleusement les instructions de montage. En cas de non-respect, le fonctionnement et la sécurité du produit ne sont pas garantis.

Outils nécessaires

	Tournevis		Clé Alle
	Escabeau		Ruban à mesurer
			Niveau à bulle

- Les instructions suivantes doivent être lues attentivement.

Plan d'encombrement

Alle Angaben in mm

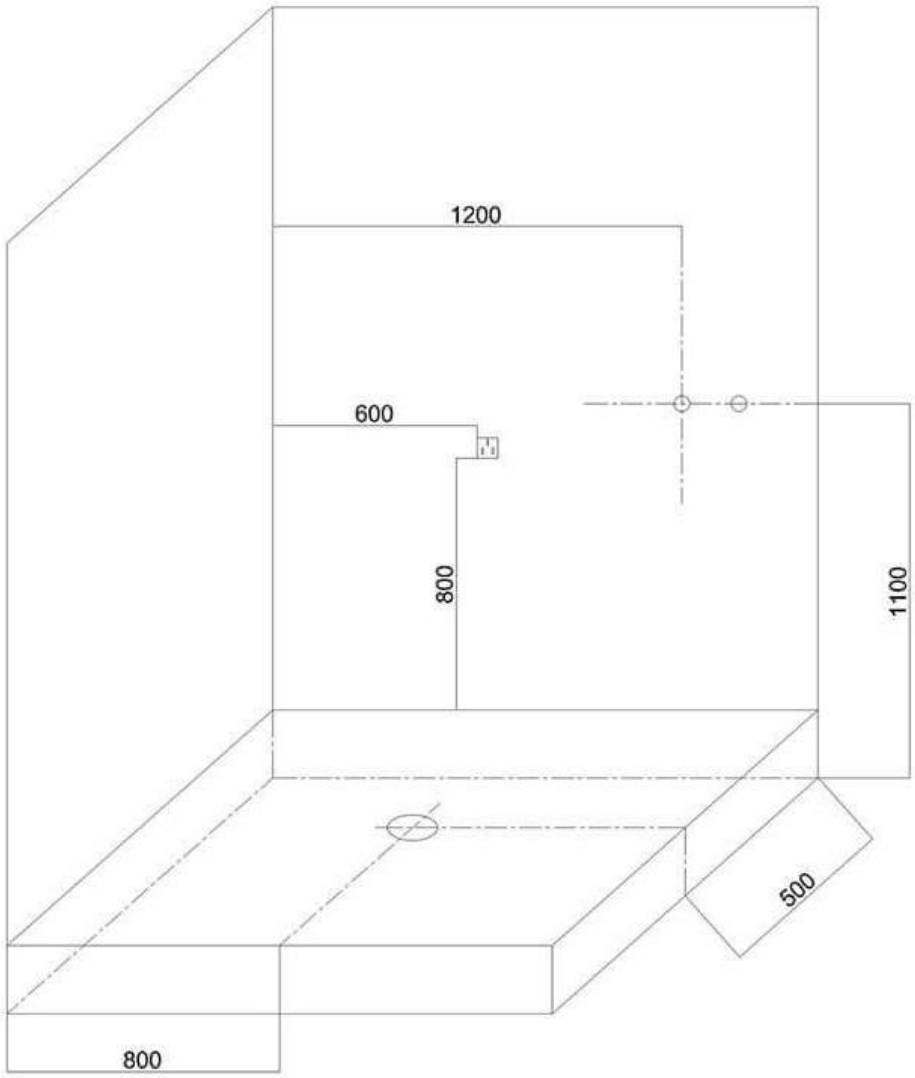

Préparation au montage

- Montez le produit **uniquement** sur une surface plane et horizontale. Pour une meilleure stabilité, nous recommandons d'ancrer le produit au sol ou de le cheviller (ce matériel n'est pas compris dans la livraison). Une fondation ou des dalles de béton peuvent être utilisées comme support stable.

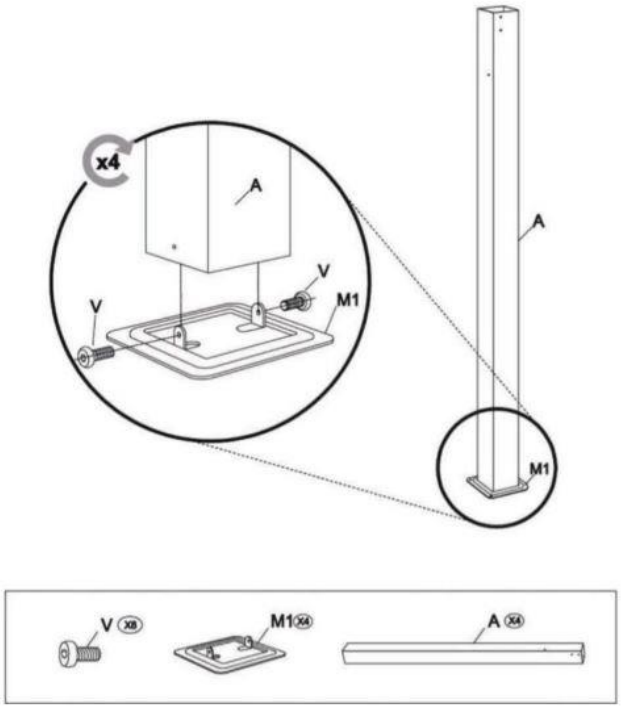

Étape 1 :

Montez les pieds (**M1**) sur le poteau (**M1**) à l'aide des vis (**V**).

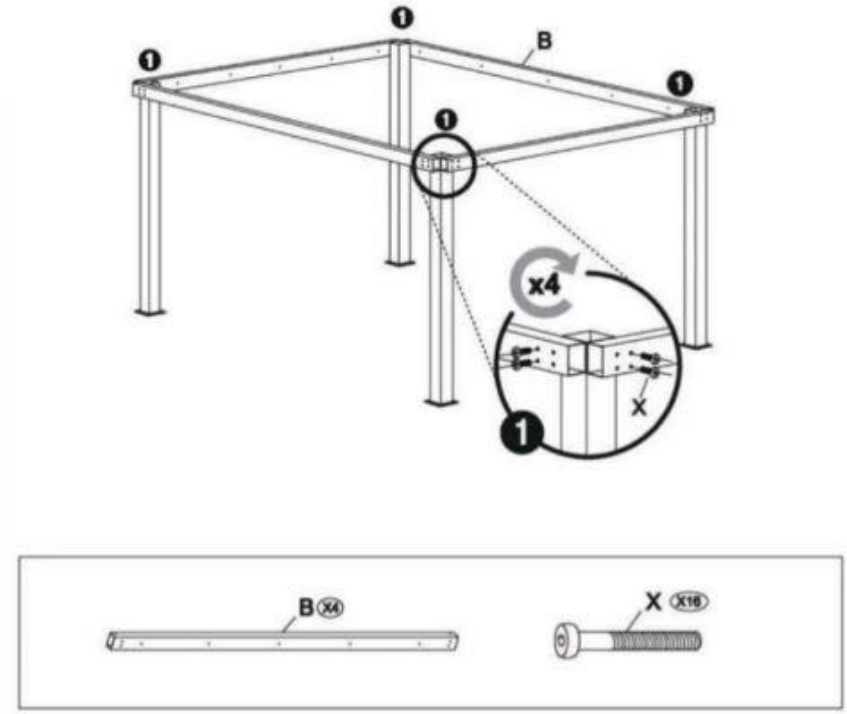

Étape 2 :

Fixe le cadre de toit (**B**) aux poteaux à l'aide des vis (**X**).

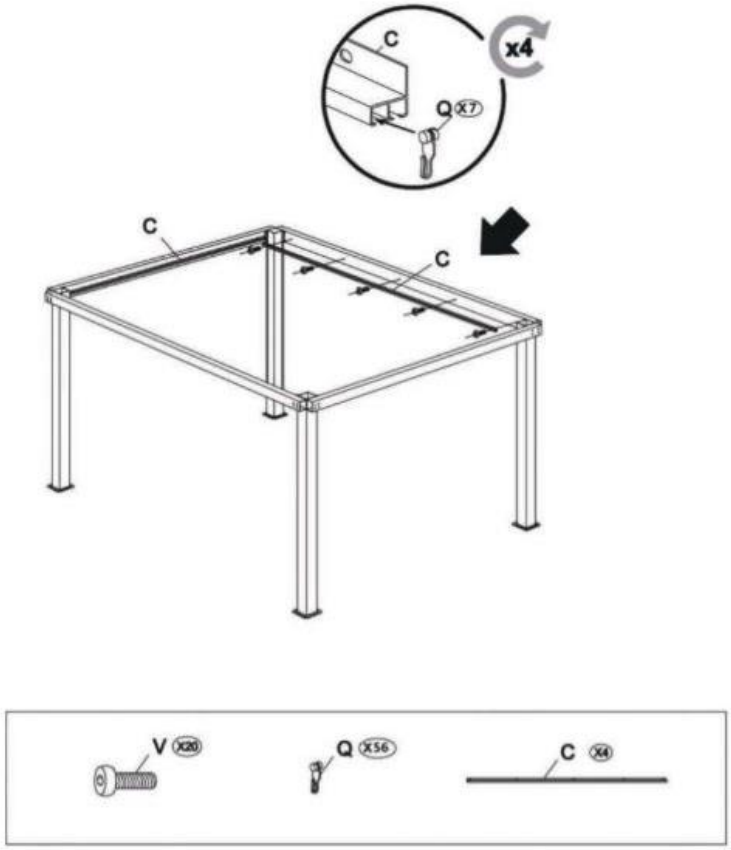

Étape 3 :

Monte la baguette de cadre de toit (**C**) et le support de moustiquaire (**Q**) sur la structure du toit à l'aide des vis (**V**).

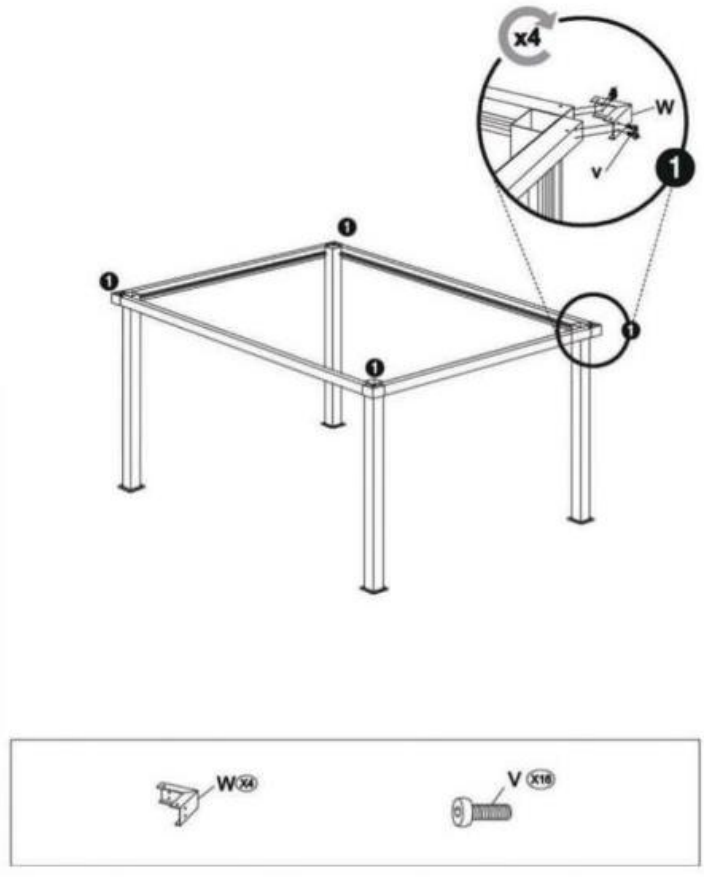

Étape 4 :

Fixe l'équerre du cadre de toit dans les coins avec les vis (**V**).

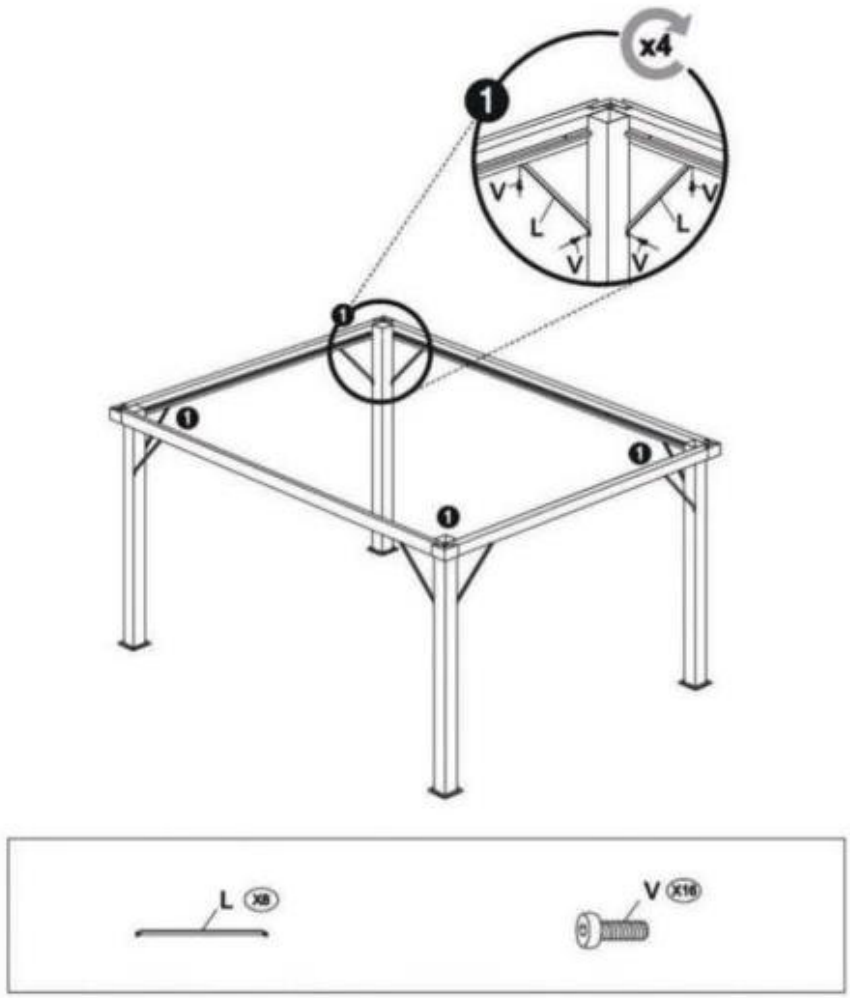

Étape 5 :

Comme illustré, monte l'équerre de cadre de toit (**L**) sur la structure du toit à l'aide des vis (**V**).

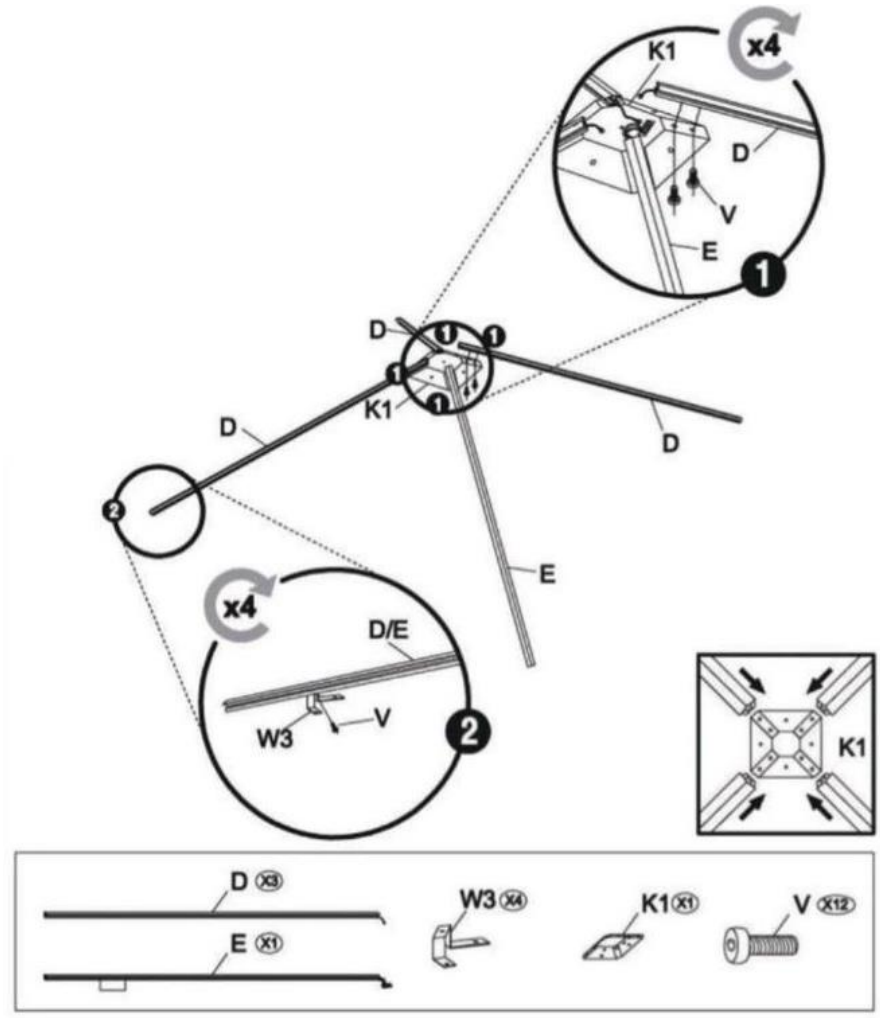

Étape 6 :

Assemble la barre de toit longue et la barre de toit avec la batterie. Pour la fixation, utilise le support de toit (**K1, W3**) et les vis (**V**).

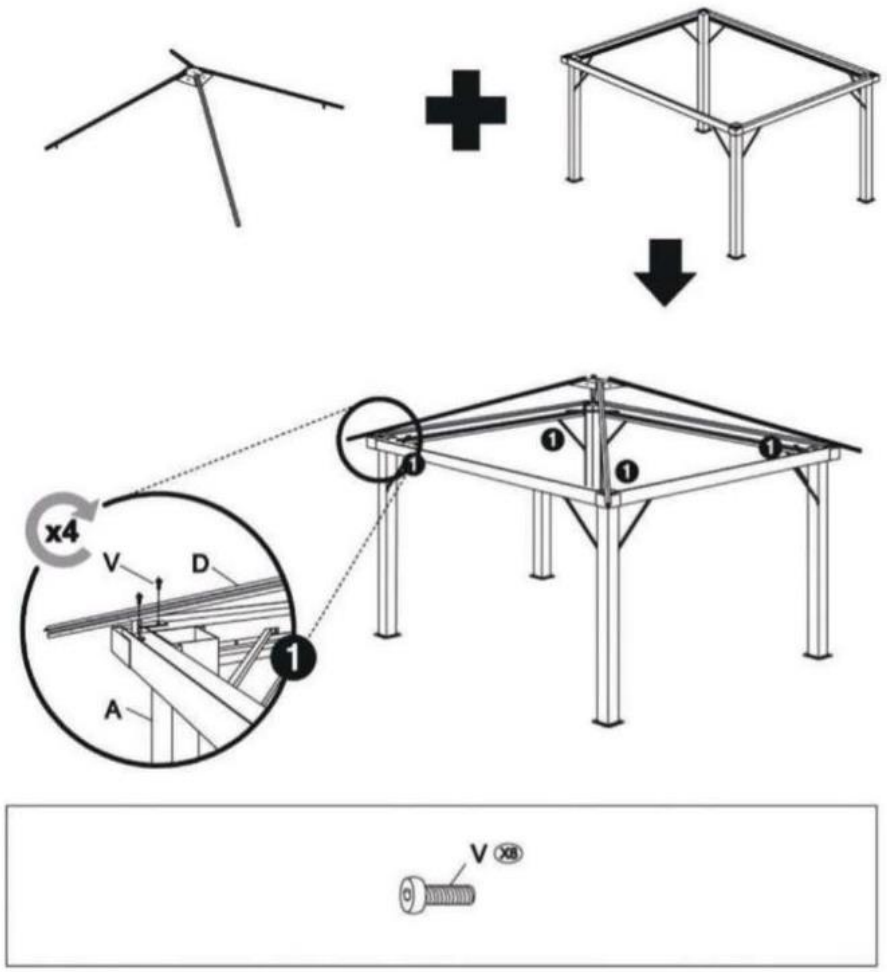

Étape 7 :

Fixe les composants assemblés à la structure du toit à l'aide des vis (**V**).

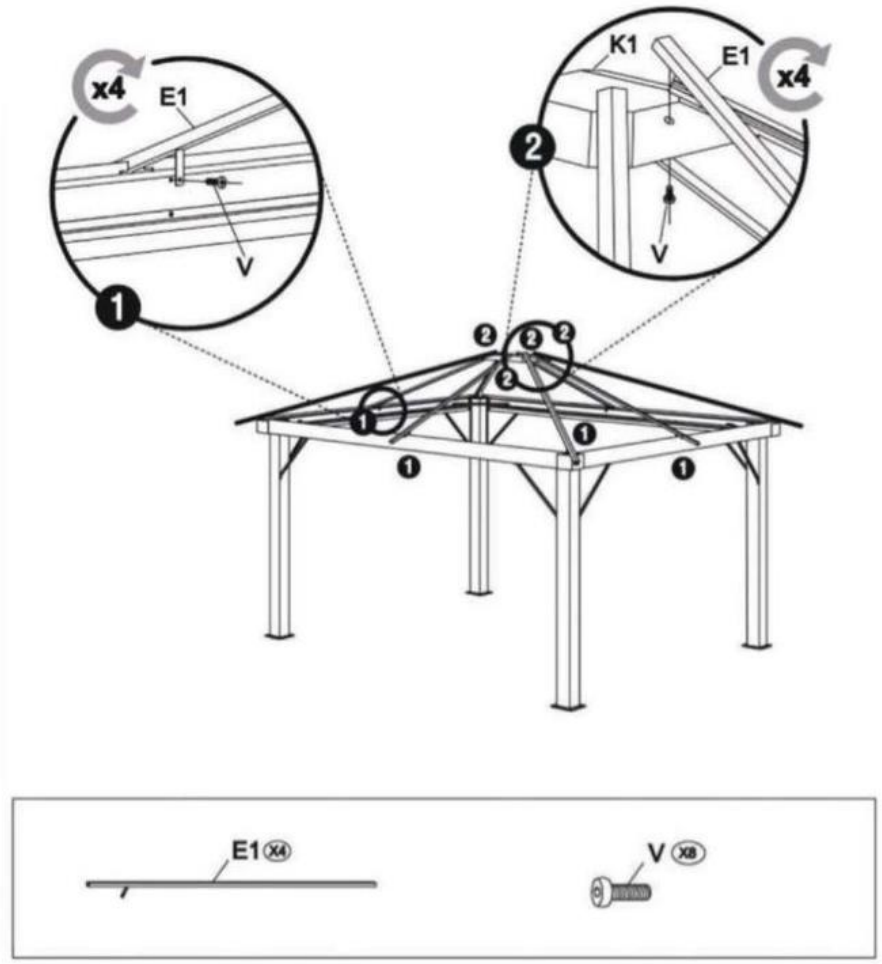

Étape 8 :

Montez la baguette de toit courte (**E1**) avec les vis (**V**).

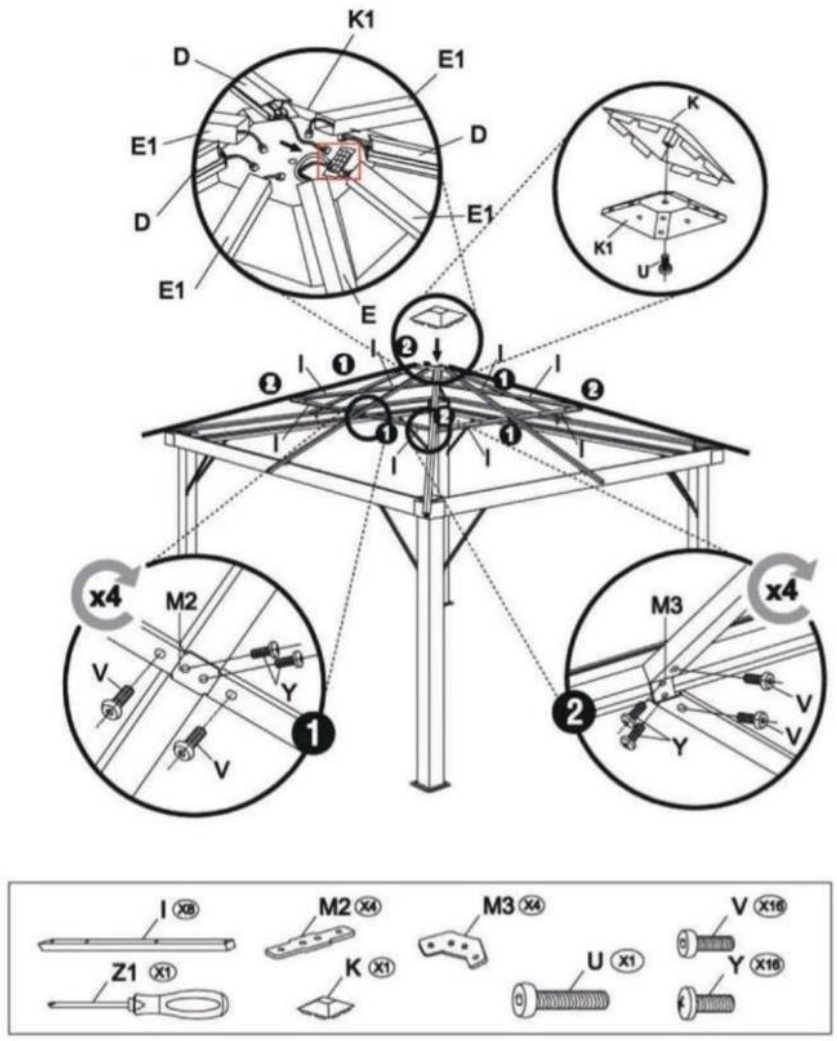

Étape 9 :

Relie la barre de jonction (**I**), les chevrons (**M2**), les raccords de toit (**M3**), la couverture de toit (**K**) avec les vis (**U, V, Y**) à la structure du toit.

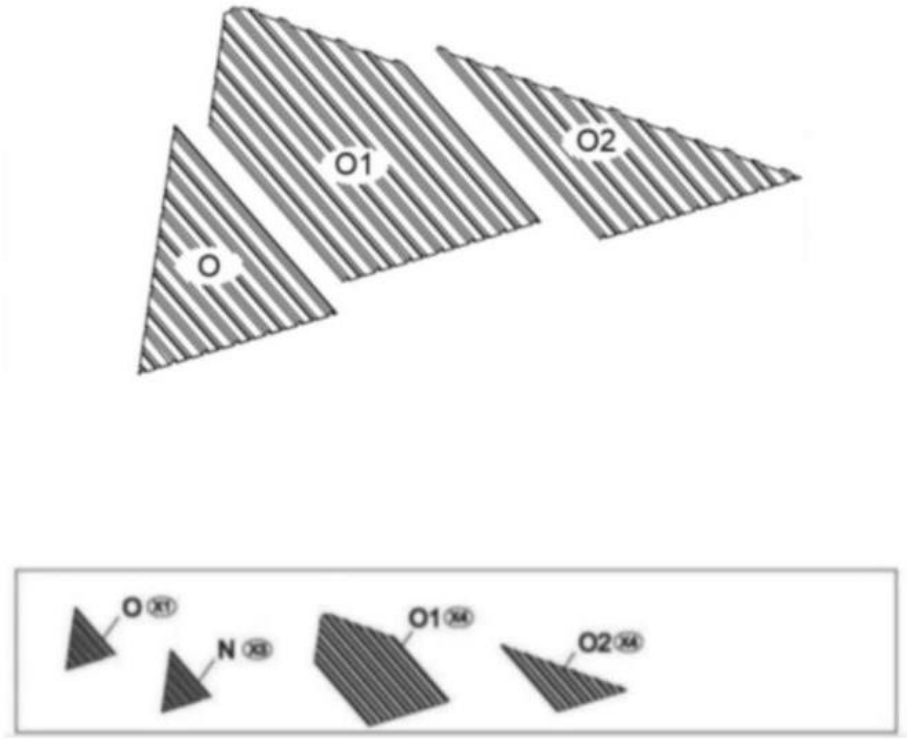

Étape 10 :

Prépare la plaque de toit Partie d'angle (**O**), la plaque de toit Partie centrale (**O1**) et la plaque de toit Partie d'angle (**O2**).

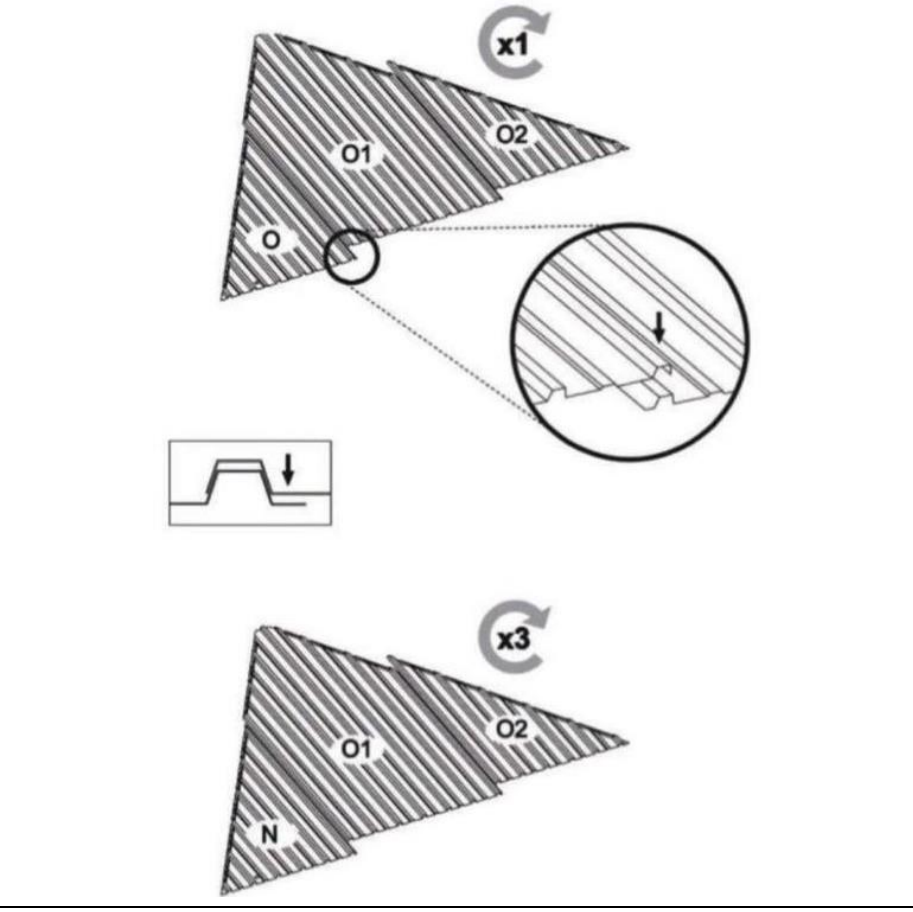

Étape 11 :

Fais glisser les panneaux de toit (**N, O, O1, O2**) ensemble comme illustré. de manière à ce qu'ils soient correctement placés dans la rainure.

Répétez ce processus.

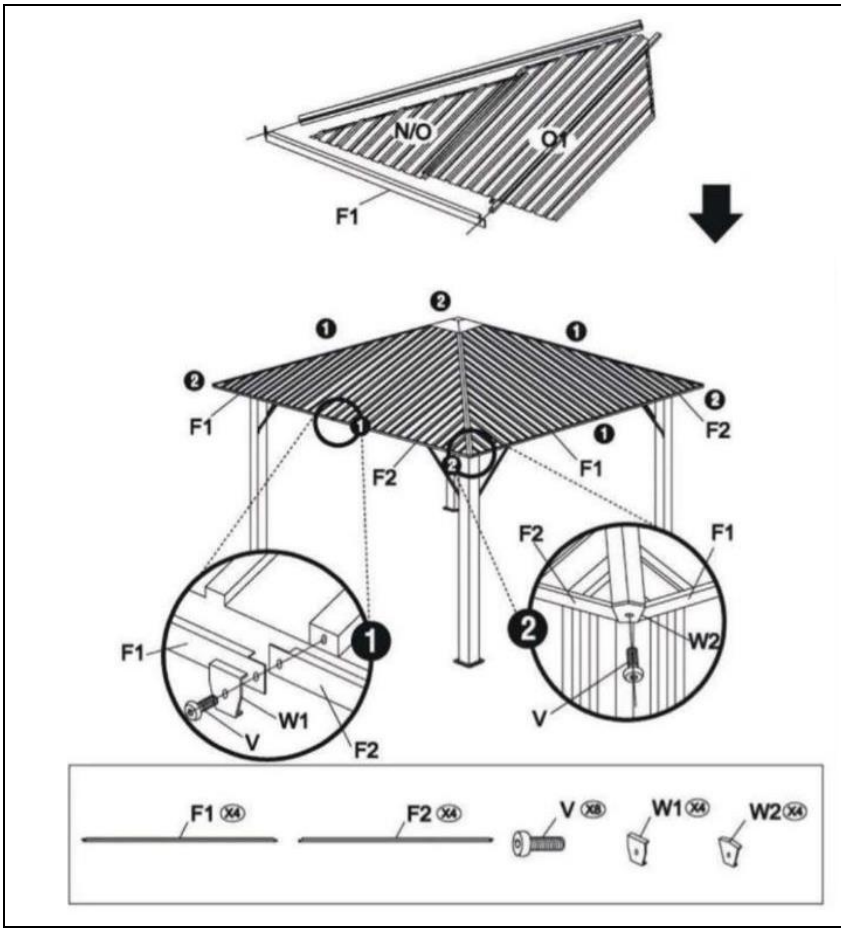

Étape 12 :

Insère la baguette de finition (**F1, F2**) et entoure les panneaux de toit.

Fixe-les avec les vis (**V**), support de baguette de toit (**W1**) support d'angle de baguette de toit (**W2**).

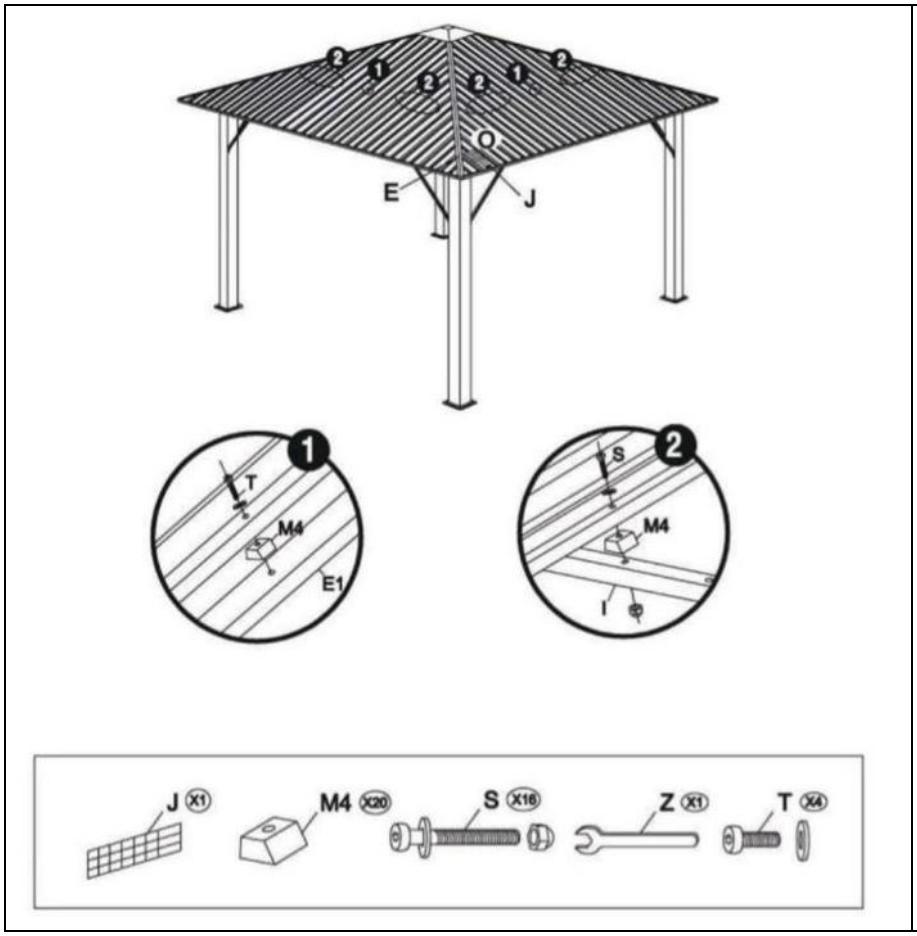

Étape 13 :

Fixe le panneau solaire (**J**) avec l'entretoise (**M4**), la vis avec écrou (**S**) et la vis (**T**).

Serre les vis avec un tournevis.

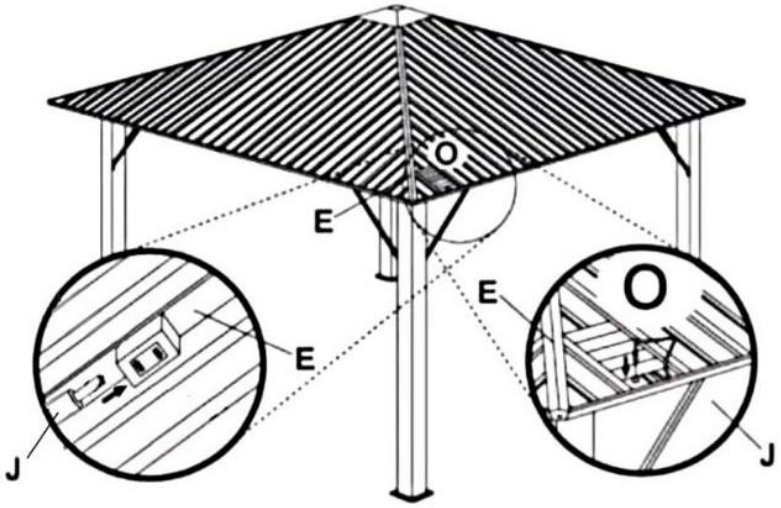

Étape 14 :

Veuillez noter qu'après le montage de la barre de toit avec batterie (**E**), la plaque de toit Partie d'angle (**O**) doit être placée à côté de la barre de toit avec batterie (**E**)

Le liteau de toit avec accumulateur (**E**) et la plaque de toit élément d'angle (**O**) doivent être orientés vers le soleil pour l'énergie solaire.

Le panneau solaire (**J**) doit être placé sur la plaque de toit de la partie d'angle (**O**) face au soleil. Le panneau d'angle (**O**) est pourvu d'un trou par lequel un câble peut passer et être raccordé à l'interrupteur marche/arrêt sur la barre de toit avec batterie (E).

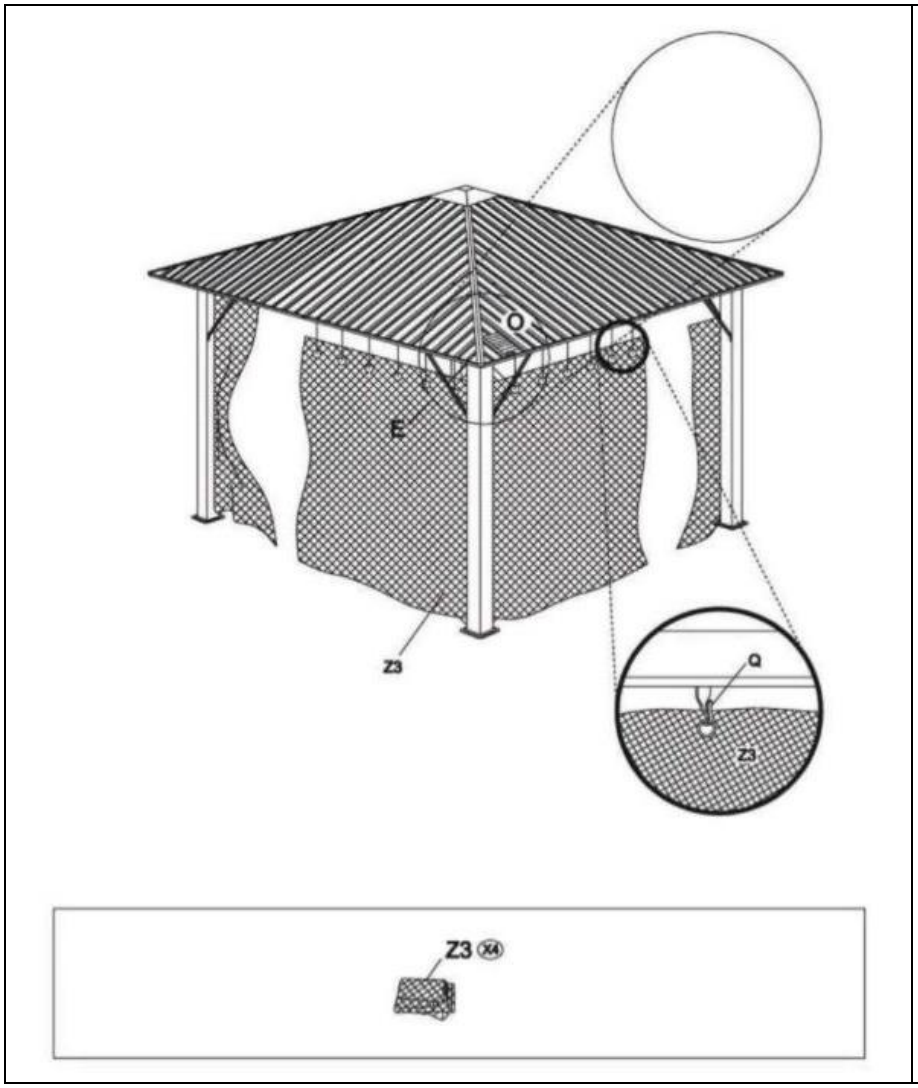

Étape 15 :

Pour finir, insère la moustiquaire (**Z3**).

6. Application

6.1. Consignes de sécurité

Les informations suivantes relatives à la sécurité et à la santé doivent être lues attentivement.

Risque de blessure

Une manipulation inappropriée lors de l'utilisation peut entraîner des blessures et des dommages.

- N'utilise pas un produit endommagé.
- Ne modifie pas le produit.
- Le produit n'est pas un jouet pour enfants, ni un mur d'escalade ou un équipement sportif. Il est interdit aux enfants de jouer avec le produit.
- Contrôlez la fixation à intervalles réguliers. Les pièces détachées doivent être fixées, les pièces défectueuses doivent être remplacées immédiatement.
- Si la vitesse du vent est supérieure à 40 km/h, le produit doit être démonté.
- En cas de mauvais temps, par exemple en cas de forte chute rapide, le toit à lamelles doit être ouvert et certaines mesures doivent être envisagées. S'il y a de la neige sur le toit à

lamelles, il faut d'abord l'enlever.

- En cas de chutes de neige, la neige peut s'accumuler sur le toit à lamelles, de sorte que celui-ci fléchit sous la charge et cède, voire s'effondre. Il est donc impératif d'enlever la neige du toit.
- Il est interdit de rester sous le produit en cas de chute rapide, car le toit à lamelles peut céder dans certaines circonstances, ce qui peut entraîner des blessures.
- Il est interdit de rester sous le produit en cas d'orage.
- Une distance de sécurité suffisante doit être respectée par rapport aux feux ouverts, aux barbecues. Les champignons chauffants et autres sources de chaleur doivent impérativement être respectés.
- Veuillez vérifier régulièrement la stabilité du produit, en particulier en cas de changements importants de température.
- Veille à ce que l'eau de pluie puisse s'écouler ou s'infiltrer hors des poteaux.

6.2. Première mise en service

Avant la première utilisation, vérifie que le produit n'est pas endommagé. Le produit ne doit être utilisé que s'il n'est pas endommagé.

6.3. Exploitation

Vérifie avant d'utiliser le produit,

- le bon état.
- le réglage à l'aide de la manivelle.

6.4. Élément de commande

Pour activer l'éclairage, appuie sur le bouton sur **I**. Si tu n'utilises pas l'éclairage, remets le bouton sur **O**.



6.5. Lieu de stockage



- Pendant la saison hivernale, stocke le produit et ses accessoires dans un endroit aussi protégé que possible des intempéries, bien aéré et sec.

7. Dépannage

Si les dysfonctionnements suivants apparaissent pendant le fonctionnement, vérifie les causes d'erreur suivantes à l'aide du tableau ci-dessous. Si les mesures indiquées ne permettent pas de résoudre le problème, mettre le produit hors service.

Erreur	Cause possible	Solution
Le produit vacille ou oscille	- Le produit repose sur un sol inégal - Les vis de fixation se sont desserrées - Le produit est trop sollicité	- Placer le produit sur une surface plane - Serrer les vis de fixation - Respecter les limites de charge

Si un autre problème survient avec le produit, contacte-nous.

8. Maintenance et entretien

8.1. Consignes de sécurité

Risque de blessure
Une manipulation inappropriée lors de l'utilisation peut entraîner des blessures.



- Le produit est facile à entretenir, résistant aux intempéries et durable (en raison de l'aluminium revêtu par poudre).
- Nettoie les surfaces avec un chiffon humide et un détergent doux. N'utilise pas de produits agressifs ou de nettoyeurs à haute pression pour le nettoyage. Respecte également les consignes du fabricant du produit de nettoyage.
- N'utilise pas d'essence, de solvants ou de détergents puissants.

9. Démontage

9.1. Consignes de sécurité

Risque de blessure
Une manipulation incorrecte lors du démontage peut entraîner des blessures.



- Le produit a un poids élevé et de grandes dimensions, il faut au moins 3 à 4 personnes pour le démonter.
- Sécurise le produit avant le démontage pour éviter qu'il ne tombe.

Le démontage du produit doit être effectué dans l'ordre inverse du montage. (**voir chapitre Montage**)

10. Élimination



- Éliminer le produit et tous ses composants conformément aux réglementations locales et nationales, afin d'éviter tout dommage à l'environnement.
- Nos emballages sont fabriqués à partir de matériaux respectueux de l'environnement. Ils peuvent être recyclés et servir ainsi de matières premières précieuses. Élimine les matériaux d'emballage (cartons, emballages sales, etc.) séparément et de manière appropriée, conformément aux réglementations nationales en vigueur.
- Contacte le fabricant en cas d'incertitude quant à l'élimination.
- Tu peux également obtenir des informations sur l'élimination correcte des déchets auprès des centres d'élimination locaux.

Équipements électriques et électroniques - Informations pour les ménages privés

La loi sur les appareils électriques et électroniques (ElektroG) contient un grand nombre d'exigences concernant la manipulation des appareils électriques et électroniques. Les plus importantes sont résumées ici.

1. Collecte sélective des appareils usagés

Les équipements électriques et électroniques qui sont devenus des déchets sont appelés "déchets". Les détenteurs d'appareils usagés sont tenus de les faire collecter séparément des déchets municipaux non triés. Ils doivent séparer de manière non destructive les piles et accumulateurs usagés qui ne sont pas enfermés dans l'appareil usagé, ainsi que les lampes qui peuvent être retirées de l'appareil usagé sans être détruites, avant de les remettre à un point de collecte. Séparer les appareils usagés afin de les préparer à la réutilisation.

2. Piles et accumulateurs



En règle générale, les détenteurs de déchets d'équipements doivent séparer les piles et accumulateurs usagés qui ne sont pas contenus dans les déchets d'équipements avant de les remettre à un point de collecte. Cette disposition ne s'applique pas lorsque les déchets sont remis à des organismes publics de gestion des déchets, où ils sont séparés des autres déchets en vue de leur préparation à la réutilisation.

3. Possibilités de retour des appareils usagés

Les détenteurs d'appareils usagés provenant de ménages privés peuvent les remettre aux points de collecte des organismes publics chargés de l'élimination des déchets ou aux points de reprise mis en place par les fabricants ou les distributeurs au sens de la loi sur les appareils électriques. Une liste en ligne des points de collecte et de reprise est déposée sur le site Internet : https://www.stiftung-ear.de ou https://www.take-e-back.de.

4. Avis de protection des données

Les appareils usagés contiennent souvent des données personnelles sensibles. C'est notamment le cas des appareils de la technologie de l'information et des télécommunications tels que les ordinateurs et les smartphones. Dans votre propre intérêt, veuillez noter que chaque utilisateur final est responsable de l'effacement des données sur les appareils usagés à éliminer.

5. Obligation de reprise des distributeurs

Les distributeurs disposant d'une surface de vente d'EEE d'au moins 400 m2 et les distributeurs de denrées alimentaires disposant d'une surface de vente totale d'au moins 800 m2 qui proposent et mettent à disposition sur le marché des EEE plusieurs fois par année civile ou de manière permanente sont soumis à cette obligation,

- lors de la fourniture d'un nouvel EEE à un utilisateur final, de reprendre gratuitement, sur le lieu de fourniture ou à proximité immédiate de celui-ci, l'ancien équipement de l'utilisateur final du même type d'équipement qui remplit substantiellement les mêmes fonctions que le nouvel équipement, et
- de reprendre gratuitement, à la demande de l'utilisateur final, les déchets d'équipements dont aucune dimension extérieure ne dépasse 25 cm, dans les points de vente au détail ou à proximité immédiate de ceux-ci ; la reprise ne peut être liée à l'achat d'un EEE et est limitée à trois déchets par type d'équipement.



6. Signification du symbole de la poubelle barrée

Le symbole de la poubelle barrée figurant régulièrement sur les équipements électriques et électroniques indique que l'équipement en question doit être collecté séparément des déchets municipaux non triés à la fin de sa durée de vie.

- Numéro d'enregistrement du fabricant
- En tant que fabricant au sens de la loi ElektroG, nous sommes enregistrés auprès de la fondation compétente Elektro-Altgeräte Register (Nordostpark 72, 90411

Nuremberg) sous le numéro d'enregistrement suivant : DEEE-Reg.-Nr. DE86467979

Home Deluxe GmbH
Chemin de retranchement 2
32312 Lübbecke
Allemagne
Tél : +49 (0)5743 6181-0
www.home-deluxe-gmbh.de

GA-406-00_azur
2025/03